JOLLYNOX

1I9090/2.913

DESCRIZIONE Lavello VEGA incasso inox 83x83 2 vasche ad angolo + gocciolatoio
DESCRIPTION *83x83 cm VEGA built-in sink - 2 corner bowls + drip*

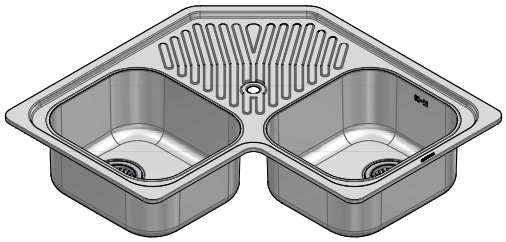

PESO LORDO 9.2 Kg
GROSS WEIGHT

DIMENSIONI IMBALLO 870x845x220 mm
PACKAGING DIMENSIONS

ACCIAIO INOX
Stainless Steel

- **Scarico: 3" 1/2 *(Basket strainer waste 3"1/2)*** (A)
- **Dotazioni: guarnizioni, ganci di fissaggio, foro troppo pieno, pilettone e tappo cestello *(Equipment: seals, fixing clips, overflow)***
- **Misure vasche: 2 da 34x39x21 h cm *(Bowls dimensions: 34x39x21 h cm)***
- **Foro rubinetto: 1 foro di serie *(Mixer Tap hole: 1 series hole)*** (B)
- **Base inserimento vasche: 90x90 *(Base unit for bowls:90x90)***

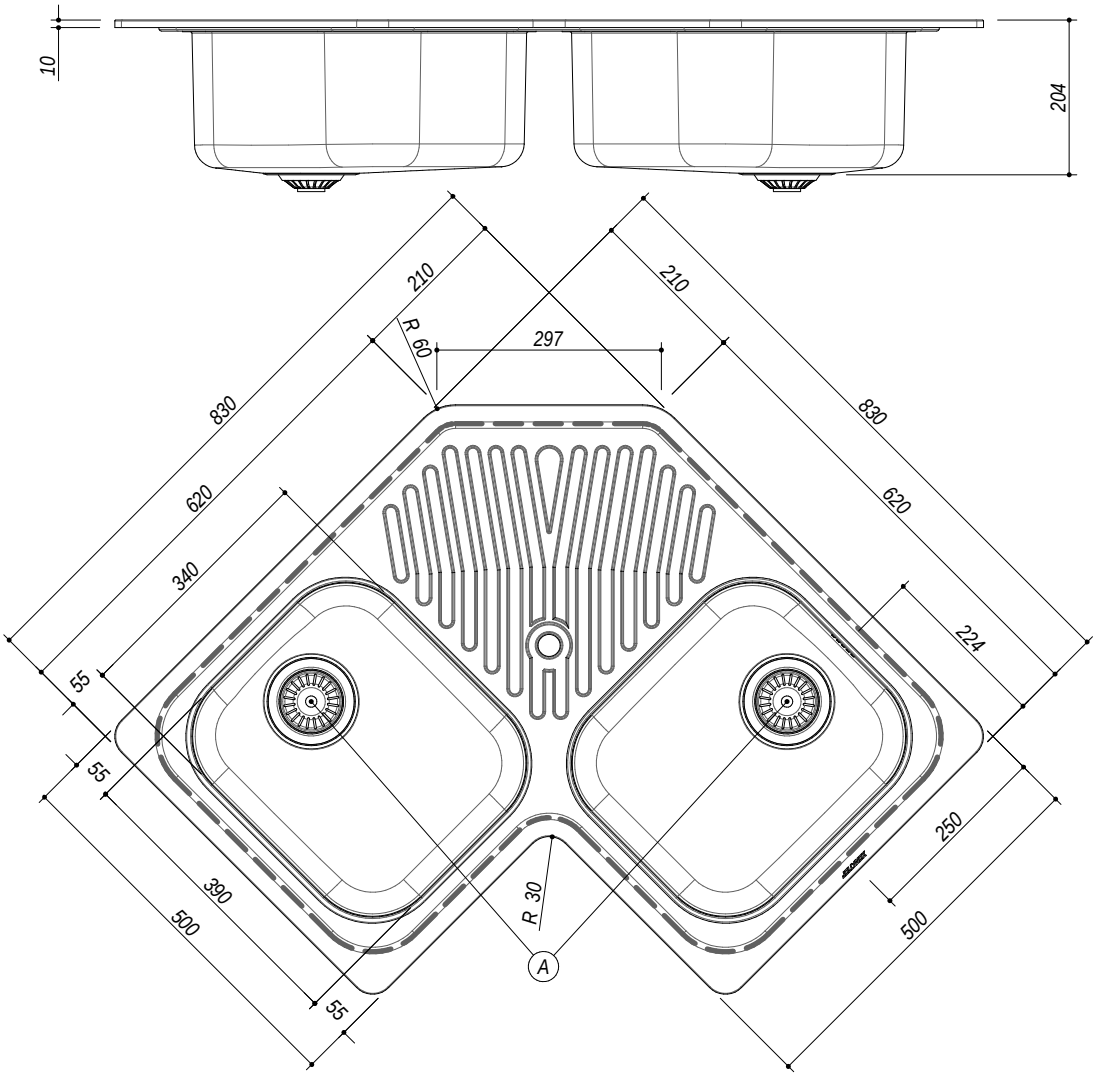

SCALA DISEGNO 1:7.5
DRAWING SCALE

TUTTE LE MISURE IN mm
ALL MEASURES IN mm

TOLLERANZA LINEARE: ± 0.5 mm
LINEAR TOLLERANCE

TOLLERANZA ANGOLARE: ± 0.2 °
ANGULAR TOLLERANCE

FORATURA PER INSTALLAZIONE AD INCASSO
BUILT-IN CUTOUT FOR TOP

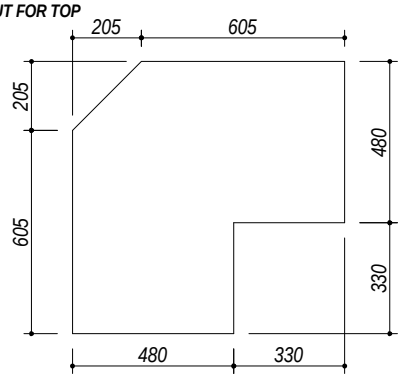

1:15

PER QUALSIASI CONTESTAZIONE SI FARA' RIFERIMENTO ESCLUSIVAMENTE A QUESTO DISEGNO
For any dispute the company will refer exclusively to this drawing

BARAZZA **Barazza s.r.l.** - Via Risorgimento, 14 - 31025 Sarano di S.Lucia di P. (TV) Italy
Tel. +39/0438/62888 - Fax +39/0438/64901 info@barazzasrl.it - www.barazzasrl.it
Documento di proprietà aziendale. La Società tutelerà i propri diritti a termini di legge.