JOLLYNOX

1M120IS

DESCRIZIONE Monoblocco 120x60 1 vasca e gocciolatoio + cottura INDUXIONE 2 zone SX
DESCRIPTION *Overbench mono-block with 1 bowl and drainer + 30 cm INDUCTION hob on the left*

PESO LORDO 12 Kg
GROSS WEIGHT

DIMENSIONI IMBALLO 1220x620x250 mm
PACKAGING DIMENSIONS

- **Caratteristiche: bordo 4 cm, alzatina 4 cm *(4 cm edge, 4 cm upstand)***
- **Vasca: 34x39x21h cm, pilettone 3"1/2 con tappo cestello e foro troppopieno *(Bowls: 34x39x21h cm, 3"1/2 basket strainer waste and overflow)***
- **Base inserimento vasca: 40 cm *(Base unit for bowl: 40 cm)***
- **Foro rubinetto: 1 foro di serie *(Mixer Tap hole: 1 series hole)***

1PID3

(A) 1 ZONA: 2 kW Ø 180 *(1 ZONE)*

(B) 1 ZONA: 1.5 kW Ø 140 *(1 ZONE)*

(C) ALLACCIAMENTO ELETTRICO *ELECTRICAL CONNECTION*

- **Comandi: Touch Controls *(Controls: Touch)***
- **Funzioni: programmatore di fine cottura 1-99', rilevamento di piccoli utensili, rilevamento automatico pentole *(Cooking end timer 1-99', small tools detection, selective pan detection)***
- **Dispositivi di sicurezza: blocco sicurezza bambini, spia calore residuo, allarme traboccamento, disinserimento di sicurezza *(equipment: electronic child safety block, residual heat indicator, over flow allert, safety switch-off)***
- **Potenza massima assorbita: 3,5 kW *(Maximum absorbed power: 3,5 kW)***

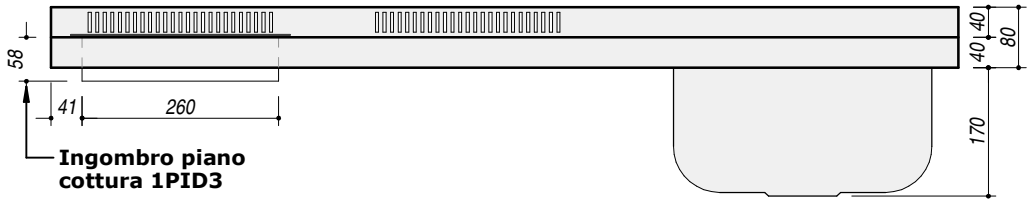

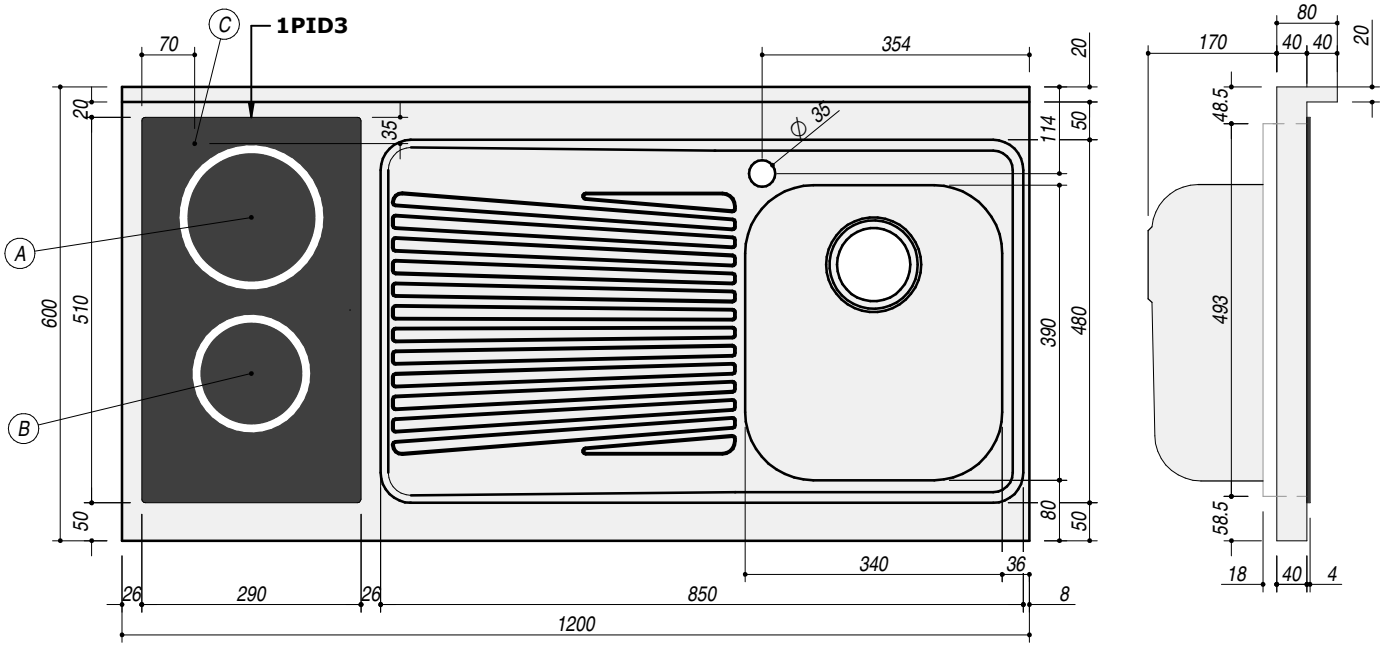

SCALA DISEGNO 1:10
DRAWING SCALE

TUTTE LE MISURE IN mm
ALL MEASURES IN mm

TOLLERANZA LINEARE: ± 0.5 mm
LINEAR TOLLERANCE

TOLLERANZA ANGOLARE: ± 0.2 °
ANGULAR TOLLERANCE

SISTEMA DI FISSAGGIO
FIXING SYSTEM

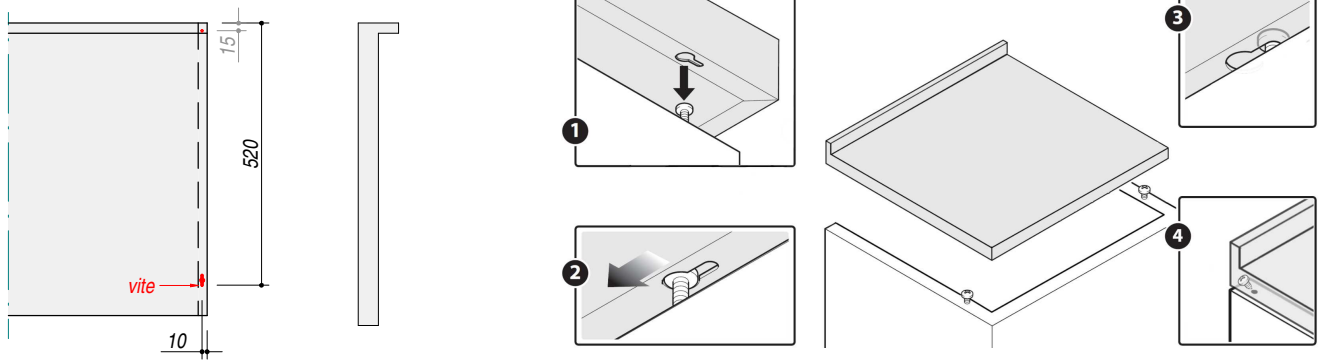

PER QUALSIASI CONTESTAZIONE SI FARA' RIFERIMENTO ESCLUSIVAMENTE A QUESTO DISEGNO
For any dispute the company will refer exclusively to this drawing

BARAZZA **Barazza s.r.l.** - Via Risorgimento, 14 - 31025 Sarano di S.Lucia di P. (TV) Italy
Tel. +39/0438/62888 - Fax +39/0438/64901 info@barazzasrl.it - www.barazzasrl.it
Documento di proprietà aziendale. La Società tutelerà i propri diritti a termini di legge.